Star 방식
진공침탄로

VC- 2017 V 3.0

Star 타입 진공침탄로 - 하드웨어

● 사양
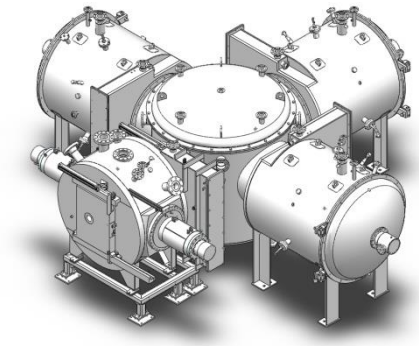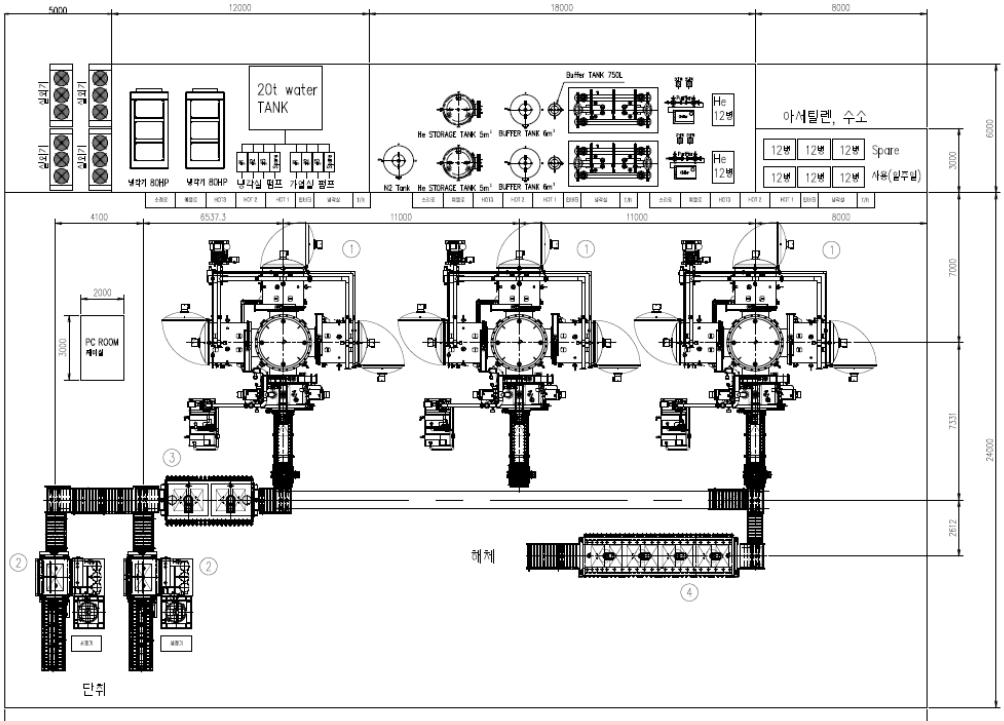
- 구성 — 가열실3 + 이송실1 + 퀜칭셀 1
- 용량 — 800kg (총중량) (W600*H750*L1000)
- 온도 — 최대 1100℃, ± 5℃ / Graphite
- 진공. — 최대 ≤ $5x10^{-2}$ mbar, control 5~20mbar
- Gas. — 최대 10 m^3/hr C_2H_2, N_2, NH_3(선택사항)
- 이송실 — 대류가열방식, 탄소주입
- 이송장비 — In-Out type Telescopic Fork , 턴테이블
- 퀜칭 방식 — 최대 20 bar 고압 가스 (N_2 or He)
- 부대설비 — 헬륨 재활용 시스템 (선택사항) : 200 m3/hr